D F G N 0 9 2 0

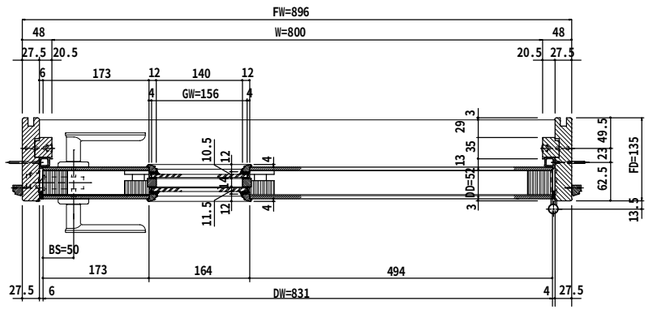

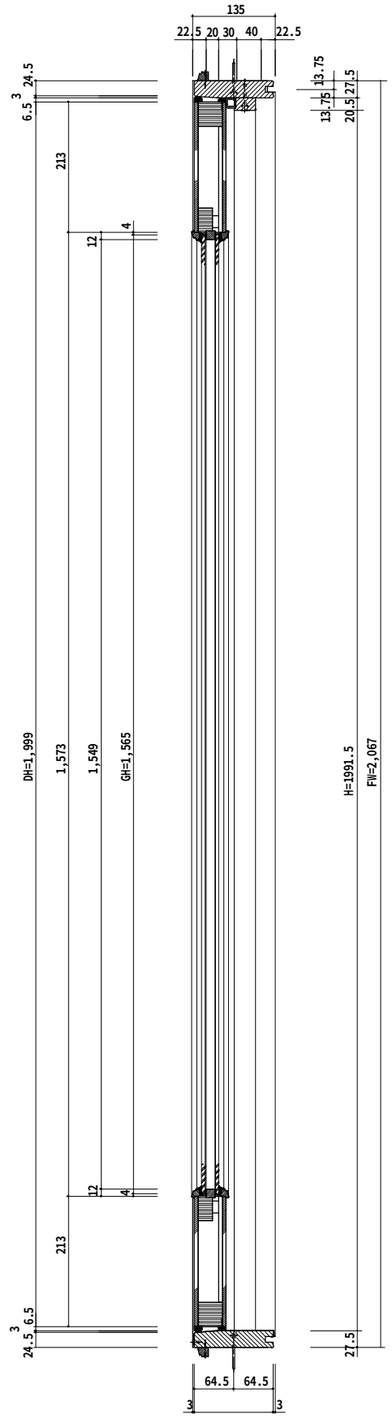

S=1/10