DZR15
パワードスピーカー

低域に15"ウーファー、高域に2" (1"スロート) コンプレッションドライバー＋CDホーンを搭載し、
クラス最大級の最大音圧をハイパワークラスDアンプと96kHzの高性能DSPで実現。
軽量コンパクトながらプロの高い要求に応えるパワードスピーカーの新世代フラッグシップモデル。

仕　様		
形式		バイアンプ 2WAY バスレフ型パワードスピーカー
再生周波数帯域 (-10dB)		34Hz - 20kHz
公称指向角度 (水平×垂直)		90° x 50° 定指向性 (CD) ホーン (90° 回転可能)
最大出力音圧 (実測値, 1m) *1		139dB SPL
クロスオーバータイプ		FIR-X tuning™ (linear phase FIR filter)
クロスオーバー周波数		1.7kHz
スピーカーユニット		
LF	口径	15" コーン
	ボイスコイル径	3"
	マグネット素材	Neodymium
HF	ダイアフラム径	2"
	方式	1" throat compression driver
	マグネット素材	Neodymium
エンクロージャー		
材質、塗装、カラー		15mm厚プライウッド、ポリウレア塗装、黒
フロアモニター角度		50° 左右対称
寸法	W	450mm
	H	761mm
	D	460mm
質量		25.2kg
ハンドル		側面 × 2
ポールマウントソケット		Φ 35mm　底面 × 2 (0度または7度)
吊金具		M10 × 12
別売アクセサリー (多機能スピーカーカバー)		SPCVR-DZR15
別売アクセサリー (ブラケット)		UB-DZR15H, UB-DZR15V, BBS251, BCS251, BWS251-300, BWS251-400
パワーアンプ		
アンプ駆動方式		Class-D
定格出力 *2	ダイナミック	2000W (LF : 1000W, MF/HF : 1000W)
	Burst (20ms)	1100W (LF : 1000W, MF/HF : 100W)
	連続	950W (LF : 850W, HF : 100W)
空冷方式		Fan cooling, Variable speeds
コントロール		LEVELコントロールノブ、THRU/DSPスイッチ、ホーム(バック)キー、ロータリースイッチノブ
DSP, AD/DA		96kHz processing with 96kHz AD/DA and FIR filter
HPF/LPF		OFF, 100, 120Hz 24dB/oct HPF
DSPプリセット		D-CONTOUR™: FOH/MAIN, MONITOR, OFF
プロテクション	スピーカー	Clip limiting, Integral Power Protection, DC-fault
	パワーアンプ	Thermal, Output over current
	電源	Thermal, Output over voltage, Output over current
コネクタ	入力	Combo × 2
	出力	XLR3-32 × 2, CH1: THRU (fix), CH2: THRU or DSP OUT
	USB	USB2.0 Host 5V 500mA, for USB memory DATA storage/load
	電源	IEC AC インレット × 1 (「V ロック」ラッチ付き)
入力インピーダンス		20kΩ
入力感度 (レベル：最大)		0dBu
入力感度 (レベル：センター)		+10dBu
最大入力レベル		+24dBu
消費電力	Idle	45W
	1/8出力 (ピンクノイズ)	150W
電源電圧 *3		お買い上げの地域により100-240V または 220-240V・50/60Hz

*1: 実測値 (peak SPL with pink noise @1m) 、Full-space (4π)。
*2: ダイナミック: 各アンプのピーク出力の合計値(AC 100V, 25℃)。プロテクション無し、最小インピーダンスでの実測値。
Burst/連続: プロテクションあり、公称インピーダンスでの実測値。
*3: どちらも100-240Vで動作しますが、リミッターの設定は供給電圧により変化します。必ず製品リアパネルに表示されている電源電圧をご確認の上対応する電源電圧でご使用ください。

株式会社ヤマハミュージックジャパン

DZR15
パワードスピーカー

外 観 図

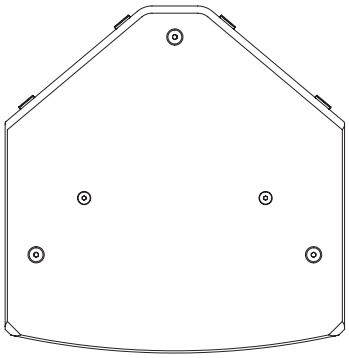

天面図

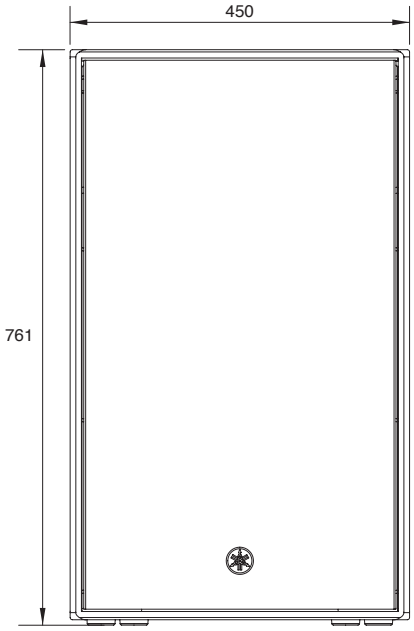

正面図

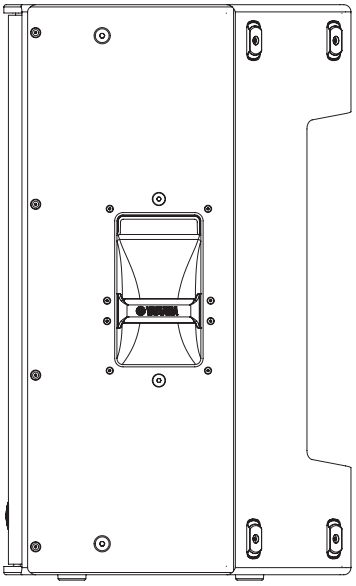

側面図

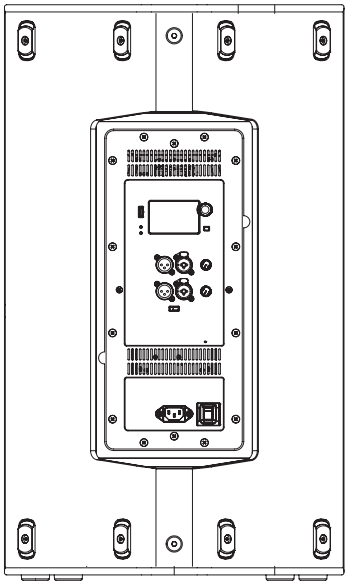

背面図

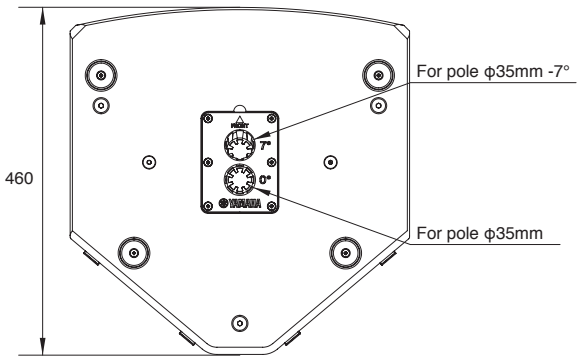

底面図

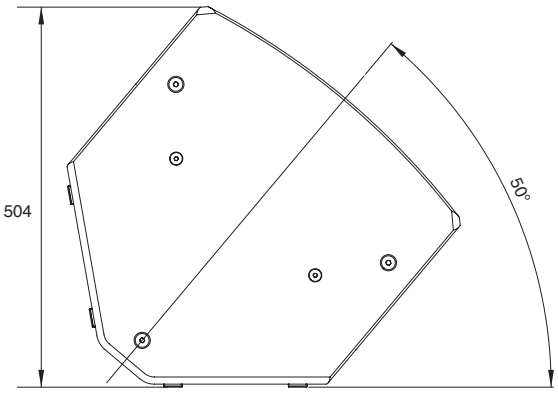

SCALE : 1/10

(単位：mm)

株式会社ヤマハミュージックジャパン