YAMAHA

DTX drums

ELECTRONIC DRUM RACK

RS500
RS700

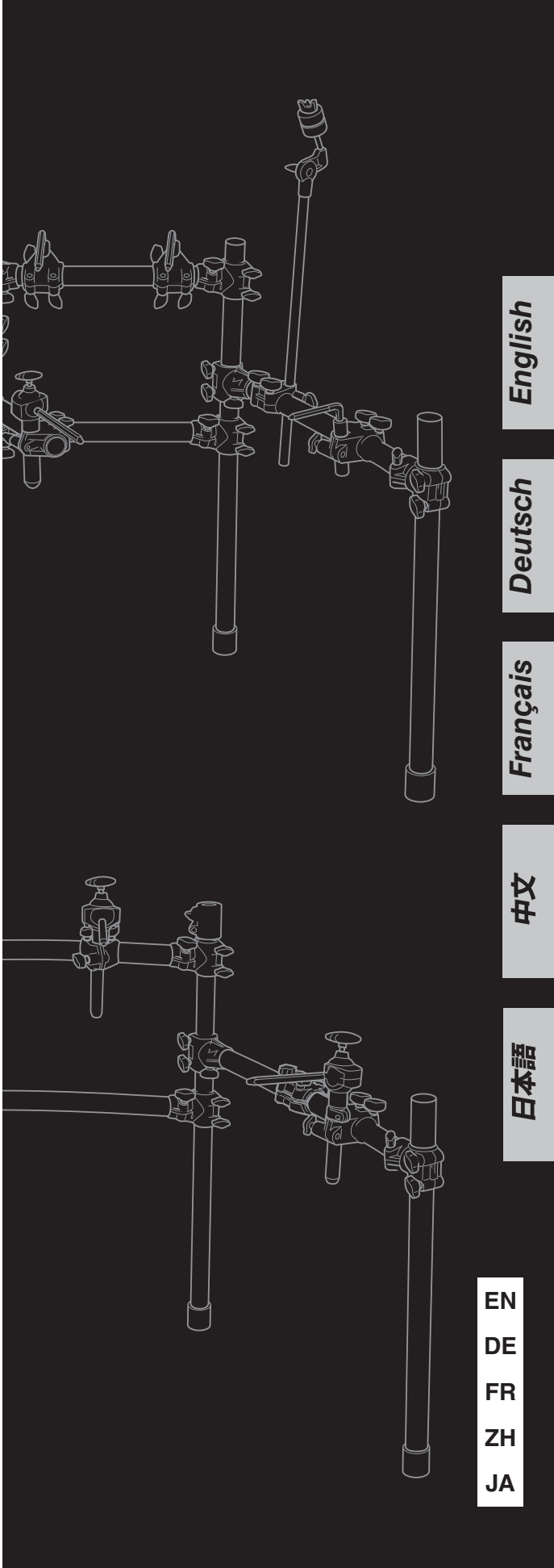

English

Deutsch

Français

中文

日本語

EN

DE

FR

ZH

JA

Owner's Manual
Bedienungsanleitung
Mode d'emploi
使用说明书
取扱説明書

安全上のご注意 ご使用の前に、必ずこの「安全上のご注意」をよくお読みください。

ここに示した注意事項は、製品を安全に正しくご使用いただき、あなたや他の人々への危害や損害を未然に防止するためのものです。注意事項は、危害や損害の大きさと切迫の程度を明示するために、誤った取り扱いをすると生じることが想定される内容を「警告」と「注意」に区分しています。いずれもお客様の安全や機器の保全に関する重要な内容ですので、必ずお守りください。

※ お読みになった後は、使用される方がいつでも見られる所に必ず保管してください。

記号表示について

この製品や取扱説明書に表示されている記号には、次のような意味があります。

- ⚠ 「ご注意ください」という注意喚起を示します。
- ⃠ ～しないでくださいという「禁止」を示します。
- ❗ 「必ず実行」してくださいという強制を示します。

⚠ 警告	この表示内容を無視した取り扱いをすると、死亡や重傷を負う可能性が想定されます。
❗	けがをするおそれがありますので、小さいお子様が取り扱いされる際は保護者が付き添ってください。
❗	シンバルホルダーやタムホルダーの先端部分はとがっています。けがの原因になりますので、取り扱いにはじゅうぶん注意してください。
❗	この製品を設置される際、固定用のナット等はしっかり締め付けてください。また、固定用ナット類をゆるめる際は急激にゆるめないでください。パッドが落下したり、ラック、パイプ、スタンドの部品の落下、転倒などにより、けがの原因となります。
⃠	この製品を、不安定な場所 (水平でない場所、ぐらついている台の上など) に設置しないでください。転倒、落下などにより、けがの原因となります。
⃠	この製品を分解したり、改造したりしないでください。けがまたは故障の原因になります。
⃠	ラックに腰かけたり踏み台にしないでください。転倒したり壊れたりして、けがの原因となります。

⚠ 注意	この表示を無視して誤った取り扱いをすると、人が傷害を負ったり、財産が損害を受ける危険のおそれがある内容を示しています。
❗	クランプを調節する際、指に注意してください。指が挟まれてけがをするおそれがあります。
❗	パイプの端面や内面及びネジの先端にご注意ください。尖った部分等で指にけがをするおそれがあります。
⃠	電子ドラムラックには、アコースティックドラムを取り付けないでください。クランプの破損や、ドラムの落下などで、けがをするおそれがあります。

注記（ご使用上の注意）

- この製品の上に乗ったり、重いものを乗せたりしないでください。故障の原因になります。
- 温度が極端に高い場所 (直射日光の当たる場所、暖房器具の近く、閉めきった車内など) や、湿気の多い場所 (風呂場、雨天の屋外など) での使用、保管はしないでください。変形、変色、故障や性能劣化の原因になります。
- 製品を手入れするときは、ベンジンやシンナー、アルコール類は使用しないでください。製品を変色、変形させるおそれがあります。お手入れの際は、やわらかい布で乾拭きするか、水を含ませて固く絞った布を用いて汚れをふき取ってください。汚れがひどいときは、中性洗剤を含ませた布を固く絞って汚れを拭き取り、そのあとで水を含ませて固く絞った布を用いて洗剤を拭き取ってください。

セッティングのしかた　RS500

1. ラックを箱から出し、音源モジュール取付クランプや左脚が向かって右側になるように立てます。【図1】

2. ラックを立てた状態で、向かって左側のボルト①をゆるめ、左脚を手前に開きます。【上から見た図1】

NOTE • ボルト ① は、支柱 (左) に付いているクランプの裏側にあります。

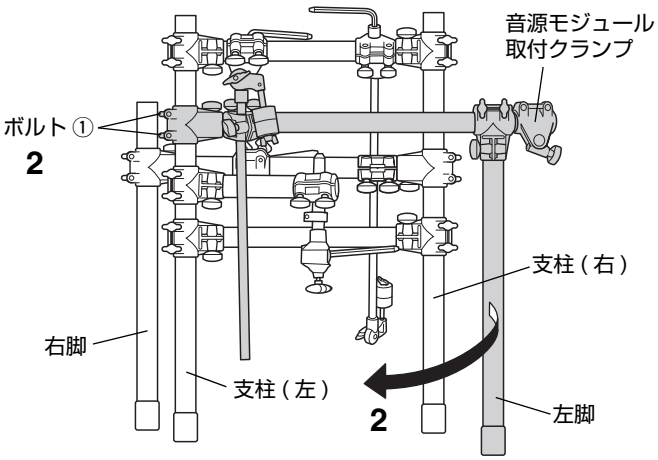

【図1】

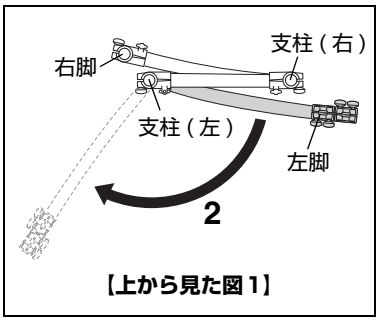

【上から見た図1】

3. 【図2】の向かって右側のボルト②をゆるめ、右脚を左側から奥の方へ回転させて、手前の方に持ってきます。【上から見た図2】

NOTE • ボルト ② は、支柱 (右) に付いているクランプの裏側にあります。

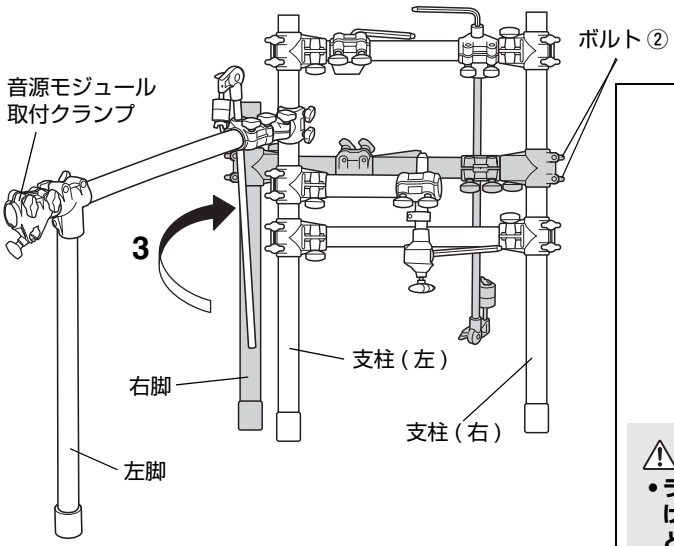

【図2】

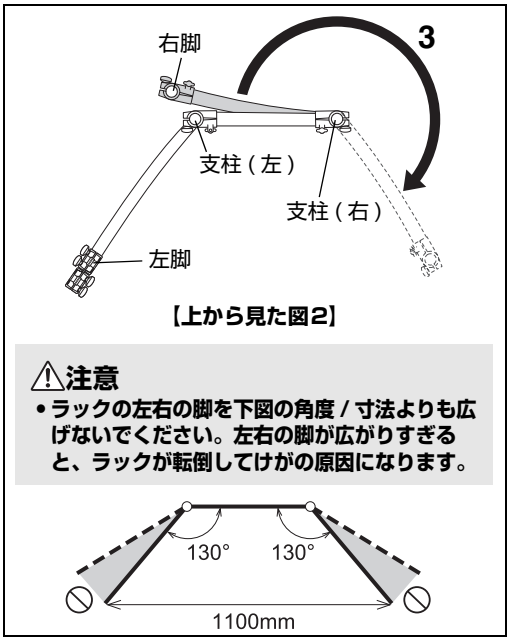

【上から見た図2】

⚠注意

• ラックの左右の脚を下図の角度 / 寸法よりも広げないでください。左右の脚が広がりすぎると、ラックが転倒してけがの原因になります。

4. 手順2、3でゆるめたボルトを締めて固定します。

5. 左側のシンバルホルダーを、ボルト④をゆるめて【図3】のように上へ引き上げ、ゆるめたボルトを締めて固定します。

NOTE • ボルトを締めるときは、スリーブ (黒い筒) をクランプの取り付け穴に入れ、一緒に締めてください。

6. 右側のシンバルホルダーを、ボルト⑤をゆるめて【図3】の位置になるように回転し、ゆるめたボルトを締めて固定します。

7. スネアクランプロッドが【図3】の位置になるように、ボルト③をゆるめてパイプ①を【図3】の位置になるように回転します。そのあとゆるめたボルトを締めて固定します。

8. タムホルダー (3箇所)が【図3】の位置になるように、タムホルダーのボルトをゆるめて回転します。そのあとゆるめたボルトを締めて固定します。

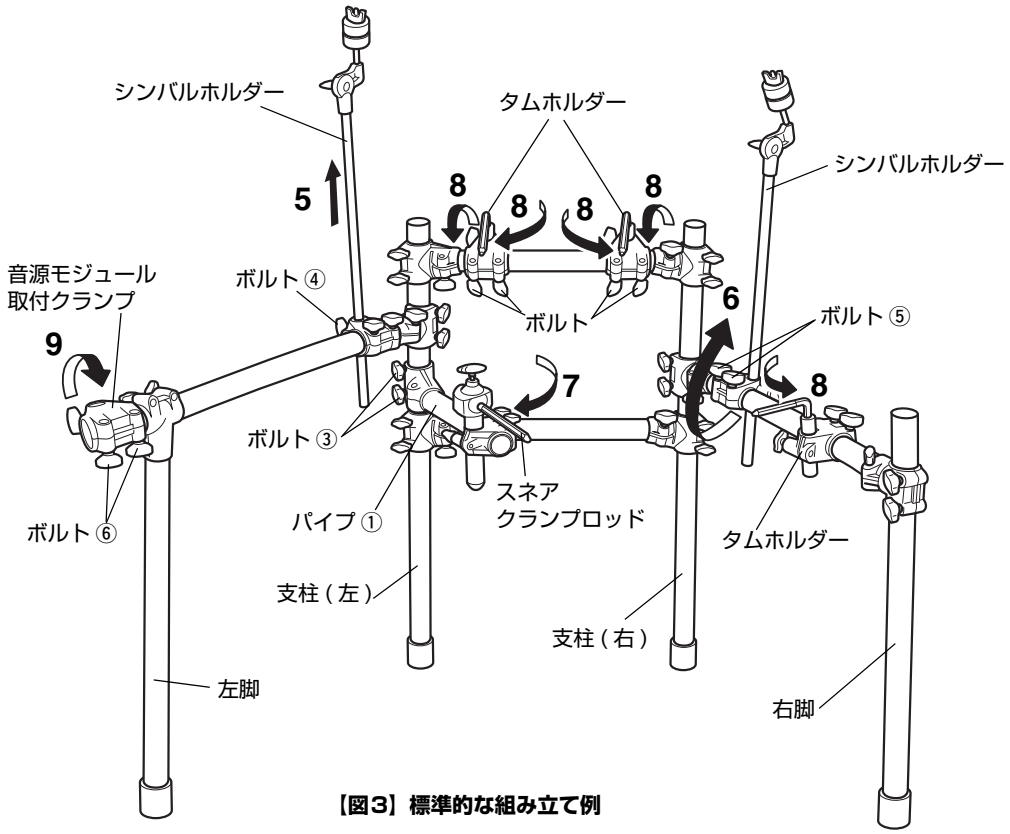

【図3】標準的な組み立て例

⚠ **注意**

- **タムホルダーの先端部分はとがっています。けがの原因になりますので、取り扱いにはじゅうぶん注意してください。**

9. 音源モジュール取付クランプのボルト⑥をゆるめ、音源モジュール取付クランプの平らな面を上に向け、ゆるめたボルトを締めて固定します。

ヤマハ電子ドラムセットを組み立てる場合は、パッドセットに同梱されている組立説明書をお読みください。

仕様

● 外形寸法：1196(W) x 528.3(D) x 812.3(H) mm (標準セッティング時)　● 質量：11 kg

※製品の仕様および外観は、改良のため予告無く変更することがあります。

セッティングのしかた　RS700

1. ラックを箱から出し、音源モジュール取付クランプが向かって右側になるように立てます。【図1】

2. ラックを立てた状態で、向かって右側のボルト①をゆるめ、右脚を左側から奥の方へ回転させて、手前の方に持ってきます。【上から見た図1】

NOTE • ボルト ① は、左脚の後ろにある支柱 (右) に付いているクランプの裏側にあります。

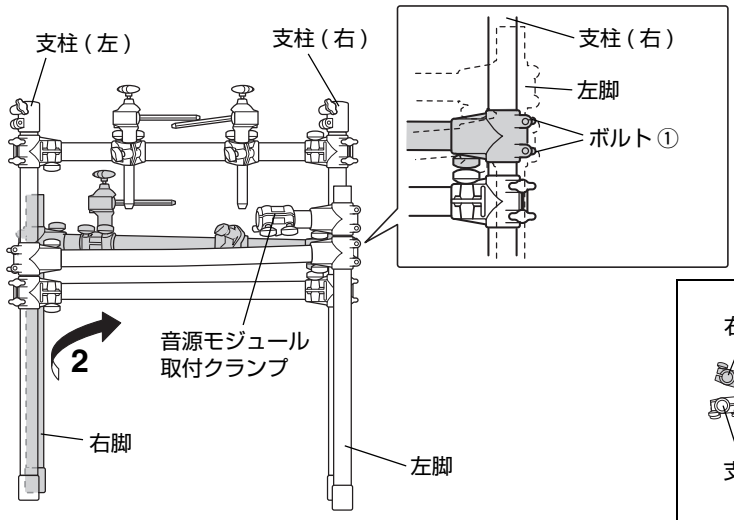

【図1】

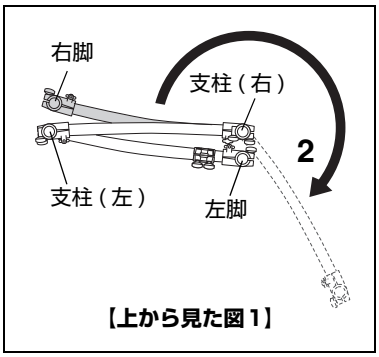

【上から見た図1】

3.【図2】の向かって左側のボルト②をゆるめ、左脚を手前に開きます。【上から見た図2】

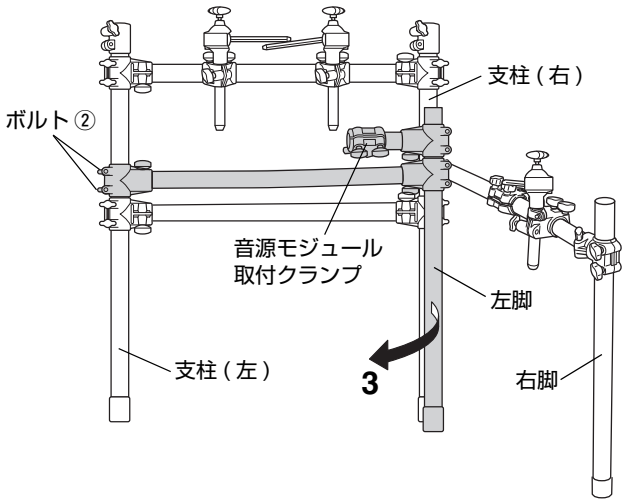

【図2】

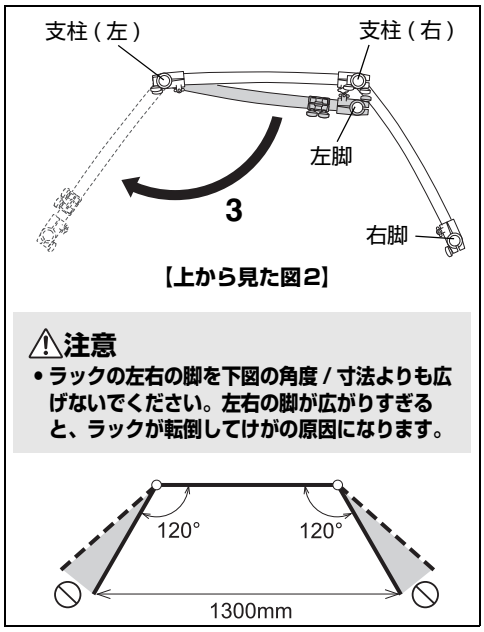

【上から見た図2】

⚠注意

- **ラックの左右の脚を下図の角度 / 寸法よりも広げないでください。左右の脚が広がりすぎると、ラックが転倒してけがの原因になります。**

4. 手順2、3でゆるめたボルトを締めて固定します。

5. タムホルダー (3箇所)が【図3】の位置になるように、タムホルダーのボルトをゆるめて回転します。そのあとゆるめたボルトを締めて固定します。

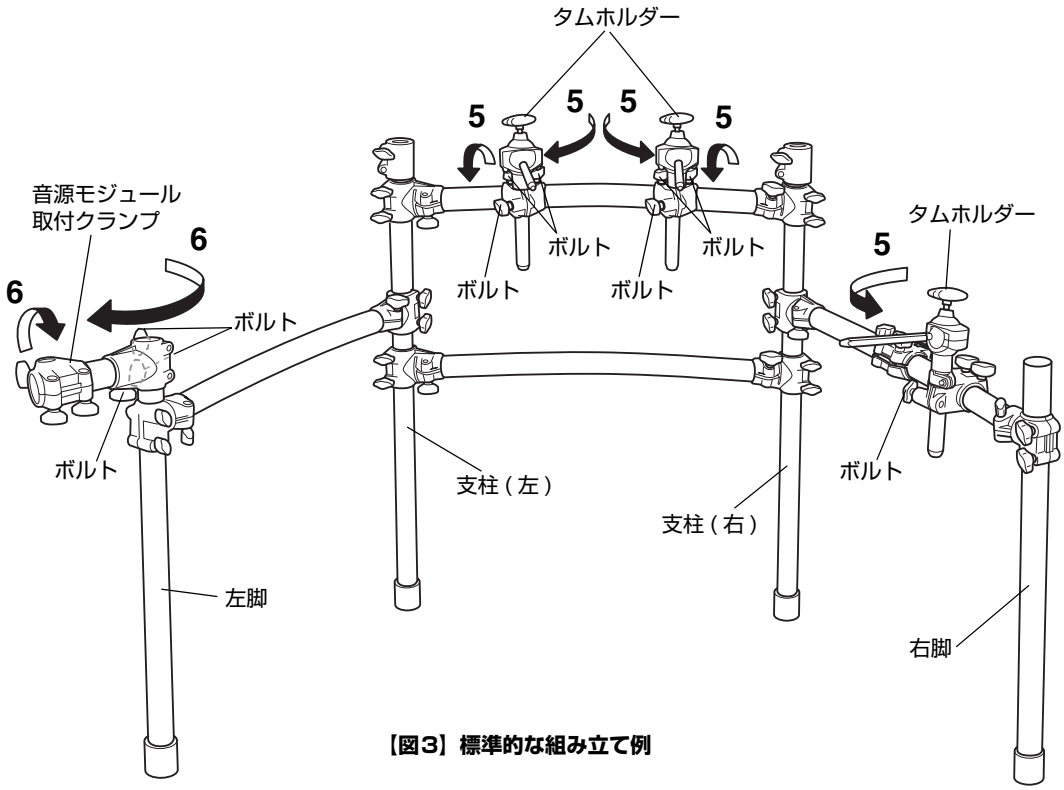

【図3】標準的な組み立て例

⚠ **注意**

- **タムホルダーの先端部分はとがっています。けがの原因になりますので、取り扱いにはじゅうぶん注意してください。**

6. 音源モジュール取付クランプのボルトをゆるめ、音源モジュール取付クランプの平らな面を上に向け、ゆるめたボルトを締めて固定します。

ヤマハ電子ドラムセットを組み立てる場合は、パッドセットに同梱されている組立説明書をお読みください。

仕様

● 外形寸法：1346(W) x 766.3(D) x 835(H) mm (標準セッティング時)　● 質量：10 kg

※製品の仕様および外観は、改良のため予告無く変更することがあります。

セッティングの調整　RS500/RS700

ラックを平らな場所に設置しても安定しない場合は、【図１】の４か所のクランプ①～④のスリット部と水平パイプの矢印とが、【図２】のように合っているか確認してください。合っていない場合は、クランプボルト⑤をゆるめ、水平パイプの矢印にスリット部が合うように調整したのち、クランプボルト⑤を締めて固定します。

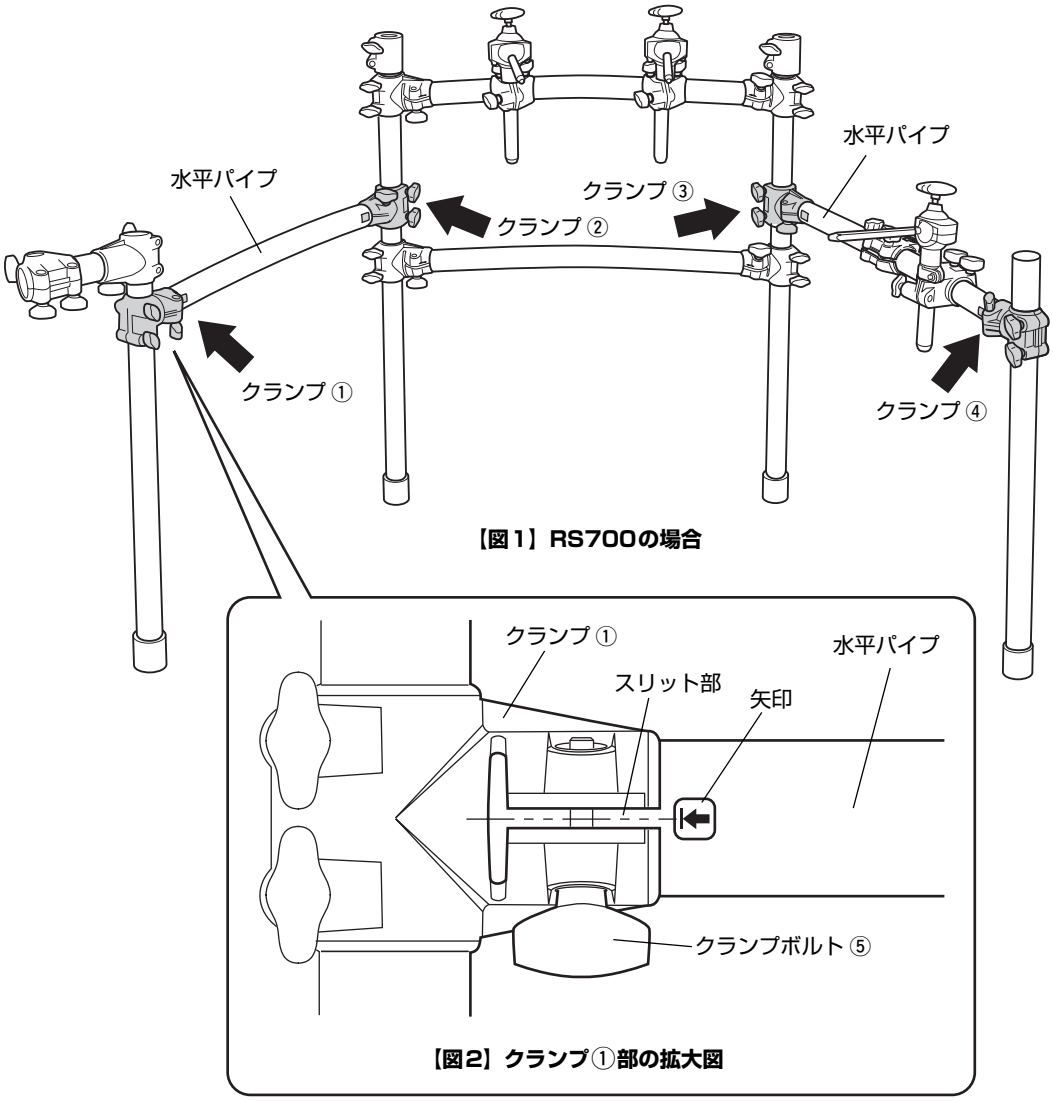

【図１】RS700の場合

【図２】クランプ①部の拡大図

保証とアフターサービス

サービスのご依頼、お問い合わせは、お買い上げ店、またはヤマハ修理ご相談センターにご連絡ください。

● **保証書**
本機には保証書がついています。
保証書は販売店がお渡ししますので、必ず「販売店印・お買い上げ日」などの記入をお確かめのうえ、大切に保管してください。

● **保証期間**
お買い上げ日から 6 か月間です。

● **保証期間中の修理**
保証書記載内容に基づいて修理いたします。詳しくは保証書をご覧ください。

● **保証期間経過後の修理**
修理すれば使用できる場合は、ご希望により有料にて修理させていただきます。

● **補修用性能部品の最低保有期間**
製品の機能を維持するために必要な部品の最低保有期間は、製造打切後８年です。

● **持込み修理のお願い**
修理が必要な場合は、お買い上げの販売店、または最寄りの修理品お持ち込み窓口へ本機をご持参ください。

● **製品の状態は詳しく**
修理をご依頼いただくときは、製品名、モデル名などとあわせて、故障の状態をできるだけ詳しくお知らせください。

◆ 修理に関するお問い合わせ

ヤマハ修理ご相談センター
● ナビダイヤル
(全国共通番号)
0570-012-808
* 一般電話・公衆電話からは、市内通話料金でご利用いただけます。
携帯電話、PHS、IP 電話からは TEL 053-460-4830
● 受付時間：月曜日～金曜日 9:00 ～ 18:00、土曜日 9:00 ～ 17:00 (祝日およびセンター指定休日を除く)
● FAX 053-463-1127

◆ 修理品お持込み窓口

● 受付時間：月曜日～金曜日 9:00 ～ 17:45 (祝日および弊社休業日を除く)
* お電話は、ヤマハ修理ご相談センターでお受けします。

北海道サービスステーション	〒 064-8543	札幌市中央区南 10 条西 1 丁目 1-50 ヤマハセンター内	FAX 011-512-6109
首都圏サービスセンター	〒 143-0006	東京都大田区平和島 2 丁目 1-1 京浜トラックターミナル内 14 号棟 A-5F	FAX 03-5762-2125
名古屋サービスセンター	〒 454-0058	名古屋市中川区玉川町 2 丁目 1-2 ヤマハ (株) 名古屋倉庫 3F	FAX 052-652-0043
大阪サービスセンター	〒 564-0052	吹田市広芝町 10-28 オーク江坂ビルディング 2F	FAX 06-6330-5535
九州サービスステーション	〒 812-8508	福岡市博多区博多駅前 2 丁目 11-4	FAX 092-472-2137

* 名称、住所、電話番号などは変更になる場合があります。

■ユーザーサポートサービスのご案内

● **電子ドラムの機能や取り扱いについては、最寄りの特約店または下記ヤマハお客様コミュニケーションセンターへお問い合わせください。**

お客様コミュニケーションセンター　管弦打楽器ご相談窓口
● ナビダイヤル
0570-013-808
携帯電話、PHS、IP 電話からは TEL 053-411-4744
● 営業時間：月曜日～金曜日 10:00 ～ 18:00、土曜日 10:00 ～ 17:00 (祝日およびセンター指定休日を除く)
● http://jp.yamaha.com/support/

ヤマハ電子ドラム製品ウェブサイト：http://jp.yamaha.com/products/musical-instruments/drums/el-drums/
ヤマハマニュアルライブラリー：http://www.yamaha.co.jp/manual/

* 都合により、住所、電話番号、名称、営業時間などが変更になる場合がございますので、あらかじめご了承ください。

持込修理

保　証　書

本書は、本書記載内容で無償修理を行う事をお約束するものです。
お買上げの日から下記期間中に故障が発生した場合は、本書をご提示の上お買上げの販売店に修理をご依頼ください。
（詳細は下項をご覧ください）

保　証　期　間	本　体	お買上げの日から6ヶ月	※お買い上げ日	年　　月　　日

品　　名	※品　　番	※シリアル番号
電子ドラムラック		

お　客　様	□□□-□□□□ ご住所 お名前　　様 電　話	
※ 販 売 店	店　名 所在地 電　話	印

ご販売店様へ　※印欄は必ずご記入してお渡しください。

ヤマハ株式会社 **デジタル楽器事業部**　〒430-8650 静岡県浜松市中区中沢町10番1号

無償修理規定

1. 保証期間中、正常な使用状態（取扱説明書、本体貼付ラベルなどの注意書に従った使用状態）で故障した場合には、無償修理を致します。

2. 保証期間内に故障して無償修理をお受けになる場合は、商品と本書をご持参ご提示のうえ、お買上げ販売店にご依頼ください。

3. ご贈答品、ご転居後の修理についてお買上げの販売店にご依頼できない場合には、最寄りの※ヤマハ修理ご相談センターにお問合わせください。

4. 保証期間内でも次の場合は有料となります。

（1）本書のご提示がない場合。

（2）本書にお買上げの年月日、お客様、お買上げの販売店の記入がない場合、及び本書の字句を書き替えられた場合。

（3）使用上の誤り、他の機器から受けた障害または不当な修理や改造による故障及び損傷。

（4）お買上げ後の移動、輸送、落下などによる故障及び損傷。

（5）火災、地震、風水害、落雷、その他の天災地変、公害、塩害、異常電圧などによる故障及び損傷。

（6）お客様のご要望により出張修理を行なう場合の出張料金。

5. この保証書は日本国内においてのみ有効です。
This warranty is valid only in Japan.

6. この保証書は再発行致しかねますので大切に保管してください。

＊ この保証書は本書に示した期間、条件のもとにおいて無償修理をお約束するものです。したがってこの保証書によってお客様の法律上の権利を制限するものではありませんので、保証期間経過後の修理などについてご不明の場合は、お買上げの販売店、※ヤマハ修理ご相談センターにお問合わせください。

※ ヤマハ株式会社の連絡窓口その他につきましては、本取扱説明書をご参照ください。

Important Notice: Guarantee Information for customers in European Economic Area (EEA) and Switzerland

English

Important Notice: Guarantee Information for customers in EEA* and Switzerland

For detailed guarantee information about this Yamaha product, and Pan-EEA* and Switzerland warranty service, please either visit the website address below (Printable file is available at our website) or contact the Yamaha representative office for your country (next page). * EEA: European Economic Area

Deutsch

Wichtiger Hinweis: Garantie-Information für Kunden in der EWR* und der Schweiz

Für nähere Garantie-Information über dieses Produkt von Yamaha, sowie über den Pan-EWR*- und Schweizer Garantieservice, besuchen Sie bitte entweder die folgend angegebene Internetadresse (eine druckfähige Version befindet sich auch auf unserer Webseite), oder wenden Sie sich an den für Ihr Land zuständigen Yamaha-Vertrieb (nächste Seite). *EWR: Europäischer Wirtschaftsraum

Français

Remarque importante: informations de garantie pour les clients de l'EEE et la Suisse

Pour des informations plus détaillées sur la garantie de ce produit Yamaha et sur le service de garantie applicable dans l'ensemble de l'EEE ainsi qu'en Suisse, consultez notre site Web à l'adresse ci-dessous (le fichier imprimable est disponible sur notre site Web) ou contactez directement Yamaha dans votre pays de résidence (page suivante). * EEE : Espace Economique Européen

Nederlands

Belangrijke mededeling: Garantie-informatie voor klanten in de EER* en Zwitserland

Voor gedetailleerde garantie-informatie over dit Yamaha-product en de garantieservice in heel de EER* en Zwitserland, gaat u naar de onderstaande website (u vind een afdrukbaar bestand op onze website) of neemt u contact op met de vertegenwoordiging van Yamaha in uw land (volgende pagina). * EER: Europese Economische Ruimte

Español

Aviso importante: información sobre la garantía para los clientes del EEE* y Suiza

Para una información detallada sobre este producto Yamaha y sobre el soporte de garantía en la zona EEE* y Suiza, visite la dirección web que se incluye más abajo (la version del archivo para imprimir esta disponible en nuestro sitio web) o póngase en contacto con el representante de Yamaha en su país (página siguiente). * EEE: Espacio Económico Europeo

Italiano

Avviso importante: informazioni sulla garanzia per i clienti residenti nell'EEA* e in Svizzera

Per informazioni dettagliate sulla garanzia relativa a questo prodotto Yamaha e l'assistenza in garanzia nei paesi EEA* e in Svizzera, potete consultare il sito Web all'indirizzo riportato di seguito (è disponibile il file in formato stampabile) oppure contattare l'ufficio di rappresentanza locale della Yamaha (pagina seguente). * EEA: Area Economica Europea

Português

Aviso importante: informações sobre as garantias para clientes da AEE* e da Suíça

Para obter uma informação pormenorizada sobre este produto da Yamaha e sobre o serviço de garantia na AEE* e na Suíça, visite o site a seguir (o arquivo para impressão está disponível no nosso site) ou entre em contato com o escritório de representação da Yamaha no seu país (próxima página). * AEE: Área Econômica Européia

Ελληνικά

Σημαντική σημείωση: Πληροφορίες εγγύησης για τους πελάτες στον ΕΟΧ* και Ελβετία

Για λεπτομερείς πληροφορίες εγγύησης σχετικά με το παρόν προϊόν της Yamaha και την κάλυψη εγγύησης σε όλες τις χώρες του ΕΟΧ και την Ελβετία, επισκεφτείτε την παρακάτω ιστοσελίδα (Εκτυπώσιμη μορφή είναι διαθέσιμη στην ιστοσελίδα μας) ή απευθυνθείτε στην αντιπροσωπεία της Yamaha στη χώρα σας (επόμενη σελίδα). * ΕΟΧ: Ευρωπαϊκός Οικονομικός Χώρος

Svenska

Viktigt: Garantiinformation för kunder i EES-området* och Schweiz

För detaljerad information om denna Yamahaprodukt samt garantiservice i hela EES-området* och Schweiz kan du antingen besöka nedanstående webbaddress (en utskriftsvänlig fil finns på webbplatsen) eller kontakta Yamahas officiella representant i ditt land (nästa sida). * EES: Europeiska Ekonomiska Samarbetsområdet

Norsk

Viktig merknad: Garantiinformasjon for kunder i EØS* og Sveits

Detaljert garantiinformasjon om dette Yamaha-produktet og garantiservice for hele EØS-området* og Sveits kan fås enten ved å besøke nettadressen nedenfor (utskriftsversjon finnes på våre nettsider) eller kontakte kontakte Yamaha-kontoret i landet der du bor (neste side). *EØS: Det europeiske økonomiske samarbeidsområdet

Dansk

Vigtig oplysning: Garantioplysninger til kunder i EØO* og Schweiz

De kan finde detaljerede garantioplysninger om dette Yamaha-produkt og den fælles garantiserviceordning for EØO* (og Schweiz) ved at besøge det websted, der er angivet nedenfor (der findes en fil, som kan udskrives, på vores websted), eller ved at kontakte Yamahas nationale repræsentationskontor i det land, hvor De bor (næste side). * EØO: Det Europæiske Økonomiske Område

Suomi

Tärkeä ilmoitus: Takuutiedot Euroopan talousalueen (ETA)* ja Sveitsin asiakkaille

Tämän Yamaha-tuotteen sekä ETA-alueen ja Sveitsin takuuta koskevat yksityiskohtaiset tiedot saatte alla olevasta nettiosoitteesta. (Tulostettava tiedosto saatavissa sivustollamme.) Voitte myös ottaa yhteyttä paikalliseen Yamaha-edustajaan (seuraavalla sivulla). *ETA: Euroopan talousalue

Polski

Ważne: Warunki gwarancyjne obowiązujące w EOG* i Szwajcarii

Aby dowiedzieć się więcej na temat warunków gwarancyjnych tego produktu firmy Yamaha i serwisu gwarancyjnego w całym EOG* i Szwajcarii, należy odwiedzić wskazaną poniżej stronę internetową (Plik gotowy do wydruku znajduje się na naszej stronie internetowej) lub skontaktować się z przedstawicielstwem firmy Yamaha w swoim kraju (następna strona). * EOG — Europejski Obszar Gospodarczy

Česky

Důležité oznámení: Záruční informace pro zákazníky v EHS* a ve Švýcarsku

Podrobné záruční informace o tomto produktu Yamaha a záručním servisu v celém EHS* a ve Švýcarsku naleznete na níže uvedené webové adrese (soubor k tisku je dostupný na našich webových stránkách) nebo se můžete obrátit na zastoupení firmy Yamaha ve své zemi (další stránka). * EHS: Evropský hospodářský prostor

Magyar

Fontos figyelmeztetés: Garancia-információk az EGT* területén és Svájcban élő vásárlók számára

A jelen Yamaha termékre vonatkozó részletes garancia-információk, valamint az EGT*-re és Svájcra kiterjedő garanciális szolgáltatás tekintetében keresse fel webhelyünket az alábbi címen (a webhelyen nyomtatható fájlt is talál), vagy pedig lépjen kapcsolatba az országában működő Yamaha képviseleti irodával (következő oldal). * EGT: Európai Gazdasági Térség

Eesti keel

Oluline märkus: Garantiiteave Euroopa Majanduspiirkonna (EMP)* ja Šveitsi klientidele

Täpsema teabe saamiseks selle Yamaha toote garantii ning kogu Euroopa Majanduspiirkonna ja Šveitsi garantiiteeninduse kohta, külastage palun veebisaiti alljärgneval aadressil (meie saidil on saadaval prinditav fail) või pöörduge Teie regiooni Yamaha esinduse poole (järgmine lehekülg). * EMP: Euroopa Majanduspiirkond

Latviešu

Svarīgs paziņojums: garantijas informācija klientiem EEZ* un Šveicē

Lai saņemtu detalizētu garantijas informāciju par šo Yamaha produktu, kā arī garantijas apkalpošanu EEZ* un Šveicē, lūdzu, apmeklējiet zemāk norādīto tīmekļa vietnes adresi (tīmekļa vietnē ir pieejams drukājams fails) vai sazinieties ar jūsu valsti apkalpojošo Yamaha pārstāvniecību (nākamā lappuse). * EEZ: Eiropas Ekonomikas zona

Lietuvių kalba

Dėmesio: informacija dėl garantijos pirkėjams EEE* ir Šveicarijoje

Jei reikia išsamios informacijos apie šį „Yamaha“ produktą ir jo techninę priežiūrą visoje EEE* ir Šveicarijoje, apsilankykite mūsų svetainėje toliau nurodytu adresu (svetainėje yra spausdintinas failas) arba kreipkitės į „Yamaha“ atstovybę savo šalyje (kitas puslapis). *EEE – Europos ekonominė erdvė

Slovenčina

Dôležité upozornenie: Informácie o záruke pre zákazníkov v EHP* a Švajčiarsku

Podrobné informácie o záruke týkajúce sa tohto produktu od spoločnosti Yamaha a garančnom servise v EHP* a Švajčiarsku nájdete na webovej stránke uvedenej nižšie (na našej webovej stránke je k dispozícii súbor na tlač) alebo sa obráťte na zástupcu spoločnosti Yamaha vo svojej krajine (nasledujúca strana). * EHP: Európsky hospodársky priestor

Slovenščina

Pomembno obvestilo: Informacije o garanciji za kupce v EGP* in Švici

Za podrobnejše informacije o tem Yamahinem izdelku ter garancijskem servisu v celotnem EGP in Švici, obiščite spletno mesto, ki je navedeno spodaj (natisljiva datoteka je na voljo na našem spletnem mestu), ali se obrnite na Yamahinega predstavnika v svoji državi (naslednja stran). * EGP: Evropski gospodarski prostor

Български език

Важно съобщение: Информация за гаранцията за клиенти в ЕИП* и Швейцария

За подробна информация за гаранцията за този продукт на Yamaha и гаранционното обслужване в паневропейската зона на ЕИП* и Швейцария или посетете посочения по-долу уеб сайт (на нашия уеб сайт има файл за печат), или се свържете с представителния офис на Yamaha във вашата страна (следваща страница). * ЕИП: Европейско икономическо пространство

Limba română

Notificare importantă: Informaţii despre garanţie pentru clienţii din SEE* şi Elveţia

Pentru informaţii detaliate privind acest produs Yamaha şi serviciul de garanţie Pan-SEE* şi Elveţia, vizitaţi site-ul la adresa de mai jos (fişierul imprimabil este disponibil pe site-ul nostru) sau contactaţi biroul reprezentanţei Yamaha din ţara dumneavoastră (pagina următoare). * SEE: Spaţiul Economic European

http://europe.yamaha.com/warranty/

URL_3

Yamaha Electronic Drums web site: **http://dtxdrums.yamaha.com**

Yamaha Manual Library: **http://www.yamaha.co.jp/manual/**

YAMAHA

U.R.G., Digital Musical Instruments Division

© 2011 Yamaha Corporation

101PO***.*-01A0

WW57950