DXR12
パワードスピーカー

**低域に12"ウーファー、高域に1.4"(1"スロート)コンプレッションドライバー＋CDホーンを搭載し、
高い分解能と驚異的な高出力を実現する軽量・コンパクトなパワードスピーカー。
ステージのフロアモニターから小規模SRのメインスピーカーまで幅広い用途に対応。**

●仕　様

形式		バイアンプ2WAYバスレフ型パワードスピーカー
再生周波数帯域（-10dB）		52Hz -20kHz
公称指向角度（水平×垂直）		90°　x 60°　定指向性（CD）ホーン
最大出力音圧（実測値peak） IEC noise @ 1m		132dB SPL
クロスオーバータイプ		FIR-X tuning™ (linear phase FIR filter)
クロスオーバー周波数		2.1kHz
スピーカーユニット		
LF	口径	12" コーン
	ボイスコイル径	2.5"
	マグネット素材	Ferrite
HF	ダイアフラム径	1.4"
	方式	1" throat compression driver
	マグネット素材	Ferrite
エンクロージャー		
材質、塗装、カラー		ABS, マットブラック
フロアモニター角度		50°　左右対称
寸法	W	362mm
ハンドル	H	601mm
	D	350mm
質量		19.3kg
ハンドル		Aluminium die-cast (側面 × 2)
ポールマウントソケット		35mm with 2-way feature (0 or 7 degrees)
吊金具		天面 × 2, リア× 1(Fits for M10 × 18mm eyebolts)
別売アクセサリー（Uブラケット）		UB-DXR12
パワーアンプ		
アンプ駆動方式		Class-D
定格出力	ダイナミック	1100W (LF: 950W, HF: 150W)
	連続	700W (LF: 600W, HF: 100W)
コイル		Fan cooling, 4 speeds
AD/DA		24bit 48kHz サンプリング
シグナルプロセッシング		48bit (Accumulator: 76bit)
HPF/LPF		OFF, 100, 120Hz 24dB/oct HPF
DSPプリセット		D-CONTOUR™: FOH/MAIN, MONITOR, OFF
プロテクション	スピーカー	Clip limiting, Integral Power Protection, DC-fault
	パワーアンプ	Thermal, Output over current
	電源	Thermal, Output over voltage, Output over current
コネクタ	入力	INPUT1: XLR3-31(balance) × 1, INPUT2: Phone(unbalance) × 2, INPUT3: RCA PIN × 2
	出力	THRU: XLR3-32(balance) × 1 (Parallel with INPUT1), LINK OUT: XLR3-32(balance) × 1
入力	INPUT1	ライン: 12kΩ, マイク: 8kΩ
インピーダンス	INPUT2, 3	L, R: 40kΩ, MONO: 20kΩ
入力感度	INPUT1	ライン: +1dBu, マイク: -32dBu
（レベル：最大）	INPUT2, 3	-13dBu
入力感度	INPUT1	ライン: +11dBu, マイク: -22dBu
（レベル：センター）	INPUT2, 3	-3dBu
最大入力レベル	INPUT1	ライン: +24dBu, マイク: +20dBu
	INPUT2, 3	+16dBu
コントロール		LEVEL × 3, LINE/MIC, HPF, D-CONTOUR, FRONT LED DISABLE, LINK MODE, POWER
消費電力	Idle	35W
	1/8出力（ピンクノイズ）	110W
電源電圧		100-240V, 50/60Hz

株式会社ヤマハミュージックジャパン

●外 観 図

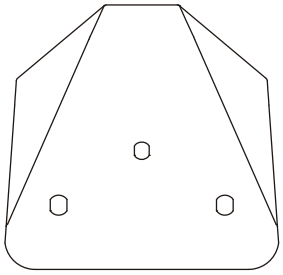

上面図

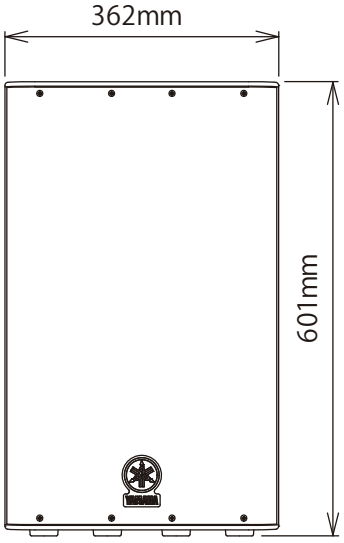

正面図

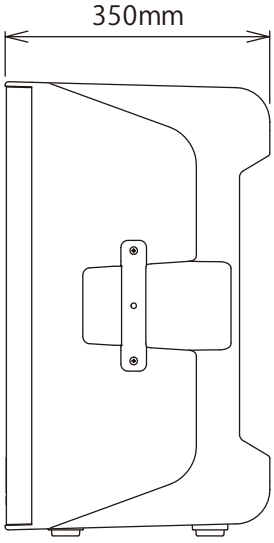

側面図

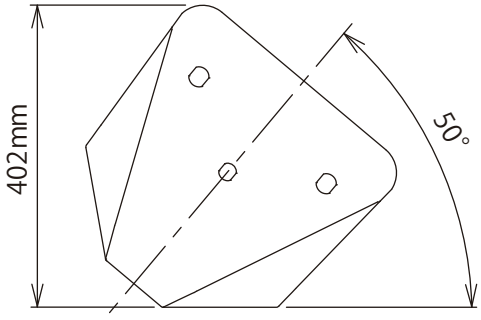

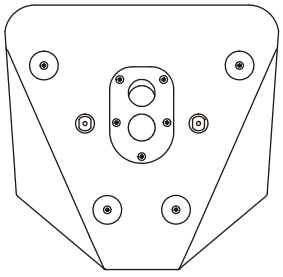

底面図

SCALE: 1/10

(単位:mm)

株式会社ヤマハミュージックジャパン